一般社団法人日本脳神経外科学会　組織図
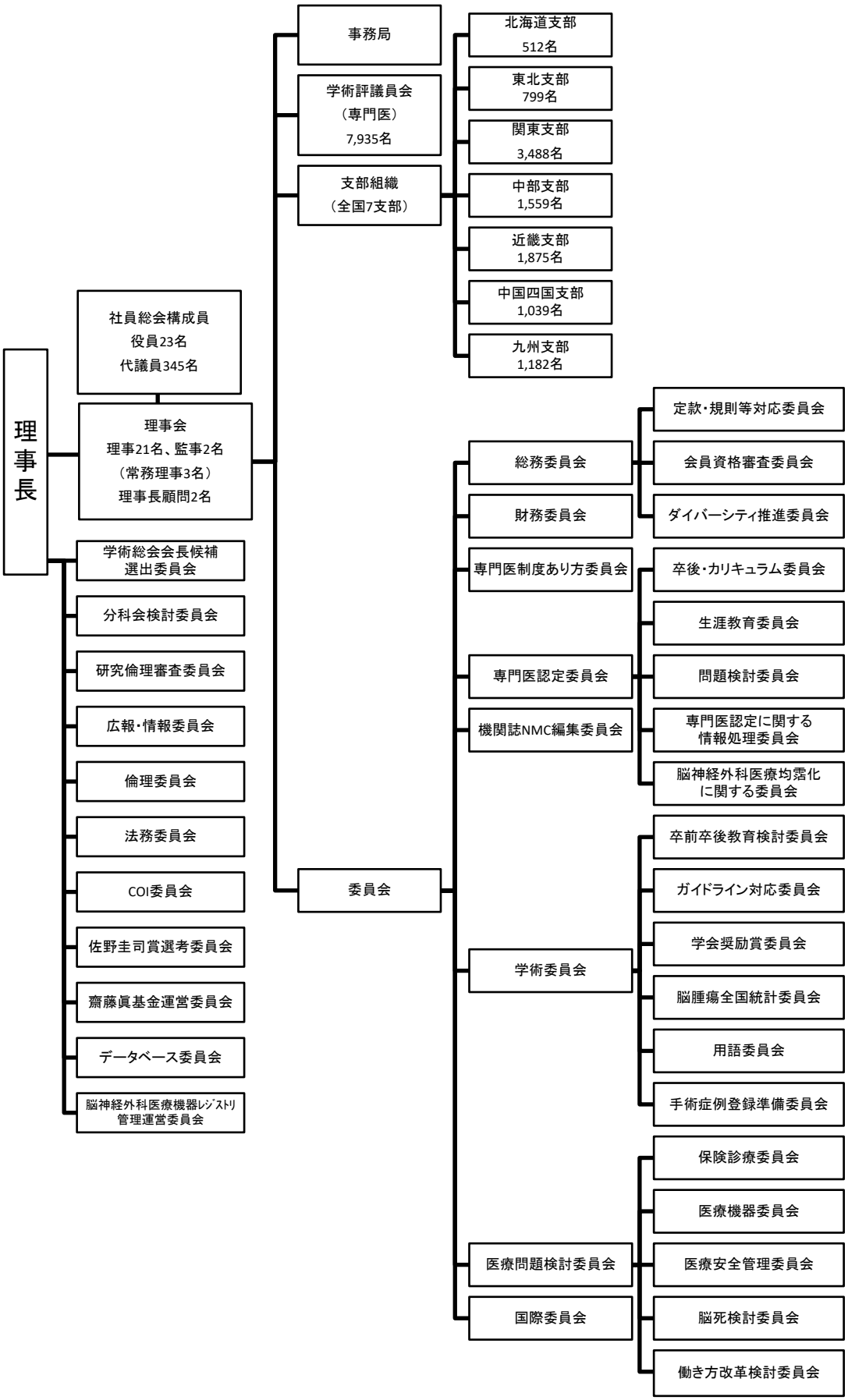
2024年9月1日